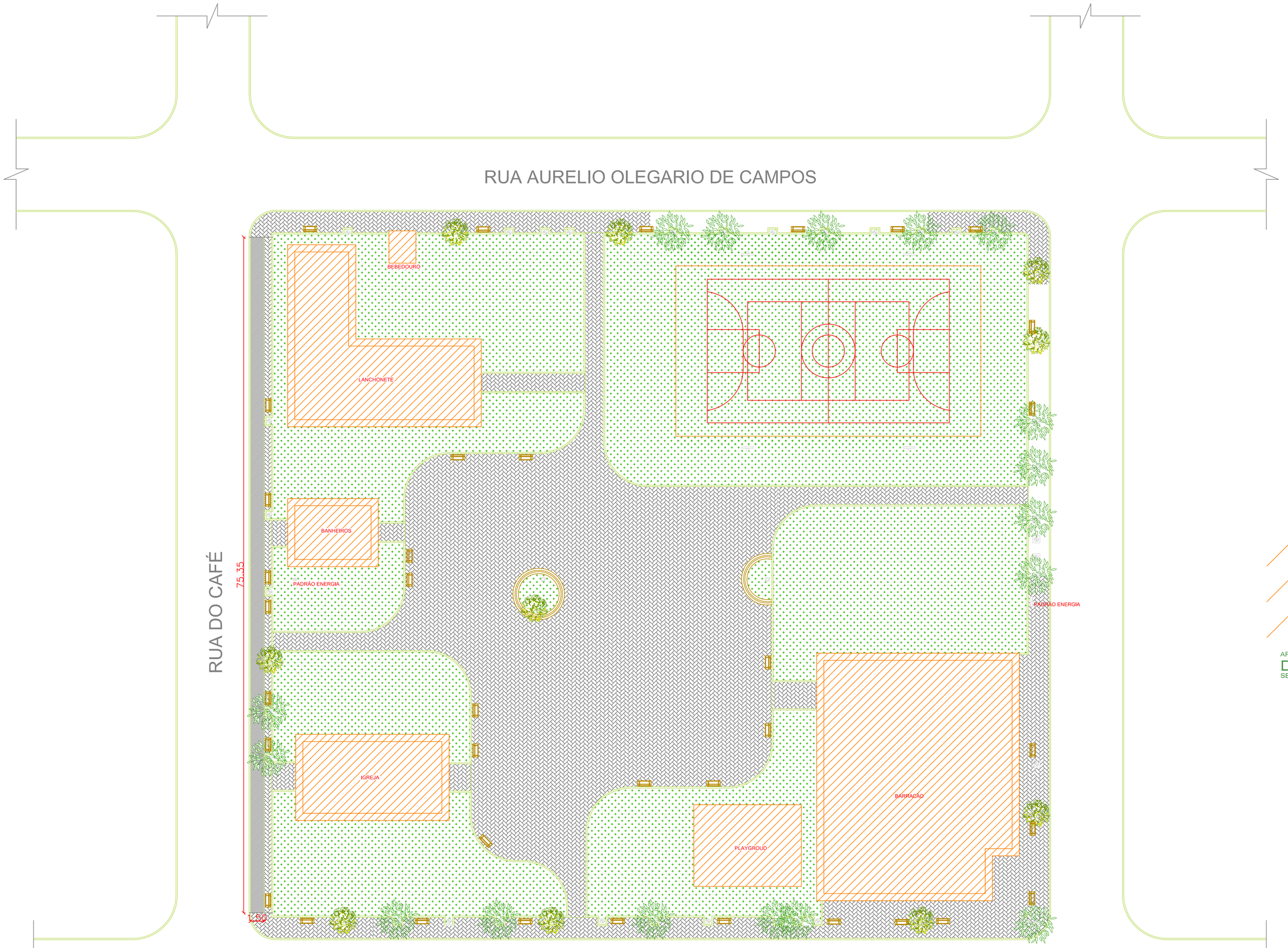

ARQUITETURA
PLANTA BAIXA
SEM ESCALA

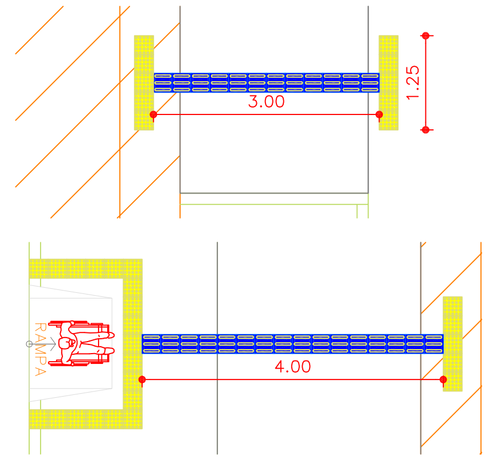

ARQUITETURA
DET ACESSIBILIDADE IGREJA
SEM ESCALA

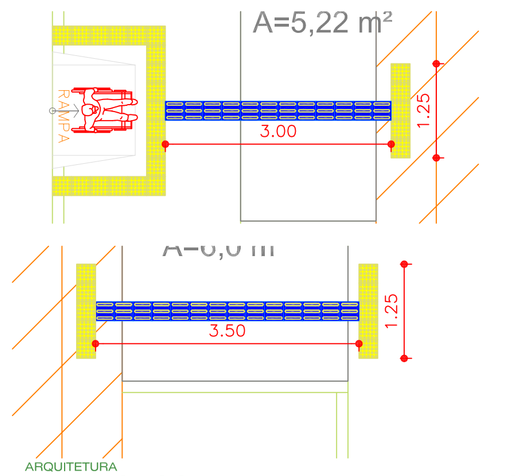

ARQUITETURA
DET ACESSIBILIDADE BANHEIROS
SEM ESCALA

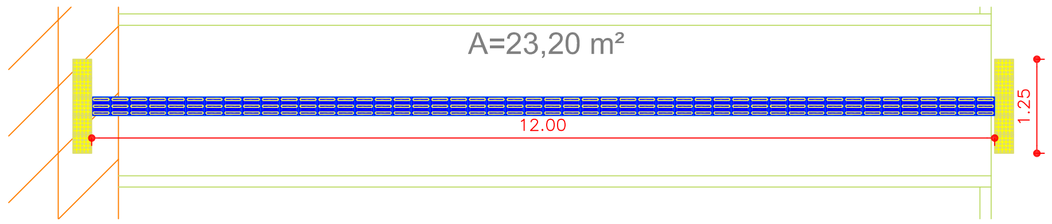

ARQUITETURA
DET ACESSIBILIDADE LANCHONETE
SEM ESCALA

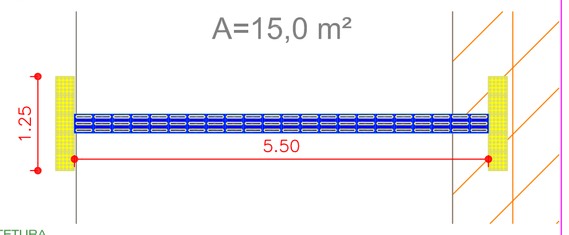

ARQUITETURA
DET ACESSIBILIDADE BARRACÃO
SEM ESCALA

CARIMBOS:

Prisma engenharia

PRISMA - ENGENHARIA, ARQUITETURA E SANEAMENTO LTDA
CNPJ: 09.576.427/0001-07

OBRA:
REFORMA DA PRAÇA DA BELA VISTA

TIPO DE OBRA:	MODALIDADE:
Institucional	**Planejamento**

PROPRIETÁRIO - CGC:
PREFEITURA MUNICIPAL DE SÃO JOSÉ DOS QUATRO MARCOS

LOCAL - INSCRIÇÃO CADASTRAL:
AV. QUATRO MARÇOS ESQ. C/ RUA DOM PEDRO
SÃO JOSÉ DOS QUATRO MARCOS - MT

ASSUNTO:	PRANCHA:
ARQUITETURA	**PLANTA GERAL** **DETALHE ACESSIBILIDADE**
AUTOR DO PROJETO: ROBSON DARCIO SOUSA CREA - 120.263.916-0	RESPONSÁVEL TÉCNICO P/ OBRA:

PROJETISTA:	QUADRO DE ÁREAS:	ESCALA:	FOLHA:
ARQUIVO:	A. PRAÇA: 7.264,96 m² PERIMETRO: 336,34 m	INDICADA	01/03
DATA: NOV/2018			